Лист технической информации

M16SA

Описание:

Пьедестал (стойка) для систем фальшпола, изготовлен из гальванизированной стали с плавно изменяемой высотой регулировки винтового соединения основы и верхней части пьедестала.
Диапазон стандартных высот - от 18 мм до 250 мм.

Технические данные:

Класс нагрузки по европейскому стандарту EN 12825: 3

Точечная нагрузка: ≥ 3 kN
Распределенная нагрузка: ≥ 7 kN
Разрушающая нагрузка: ≥ 8 kN

Класс огнестойкости F30

Верхняя часть пьедестала (стойки) ø 90x3 мм
с отверстиями ø 6,6 и 3,5 мм для крепления стрингеров/траверс
(верхняя площадка + гильза с внутренней резьбой M16)

Основа пьедестала (стойки) ø 80 x 1,5 мм
с 3 отверстиями ø 7 мм
(основа + шпилька резьбовая M16)

Для фиксации заданной высоты использовать резьбовой фиксатор.
Для фиксации основы пьедестала к основанию поверхности пола использовать PU клей.
Пьедестал (стойка) используется с PE накладкой (гаскет).
M16SA H80 и выше - с использованием контргайки M16.

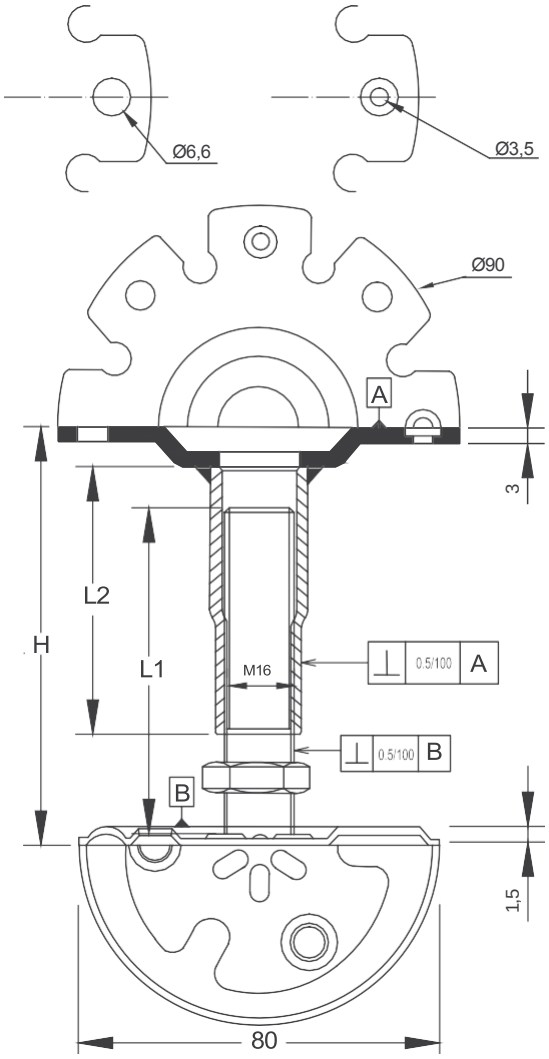

Пьедестал (мм)	Диапазон высоты	Вес (гр)
M16SA H22	18-26 мм	335
M16SA H30	24-36 мм	220
M16SA H40	30-50 мм	225
M16SA H60	45-70 мм	255
M16SA H80	60-95 мм	305
M16SA H110	80-140 мм	355
M16SA H150	120-210 мм	440
M16SA H190	160-250 мм	513