Лист технической информации

M16SH (усиленная)

Описание:

Пьедестал (стойка) для систем фальшпола, изготовлен из гальванизированной стали с плавно изменяемой высотой регулировки винтового соединения верхней части и основы пьедестала.
Диапазон стандартных высот - от 120 мм до 540 мм.

Технические данные:

Класс нагрузки по европейскому стандарту EN 12825: 5
Точечная нагрузка: ≥ 5 kN
Распределенная нагрузка: ≥ 9 kN
Разрушающая нагрузка: ≥ 10 kN

Класс огнестойкости F30

Верхняя часть пьедестала (стойки) ø 90x3,5 мм
с отверстиями ø 6,6 и 3,5 мм для крепления стрингеров/траверс
(верхняя площадка + шпилька резьбовая M16 x117 мм + контргайка M16)

Основа пьедестала (стойки) ø 100 x 2,0 мм
с 4 отверстиями ø 6,6 мм и 4 отверстиями ø 10,5 мм
(основа + трубчатый элемент 20x2,0 мм)

Для фиксации заданной высоты использовать резьбовой фиксатор.
Для фиксации основы пьедестала к основанию поверхности пола использовать PU клей.
Пьедестал (стойка) используется с PE накладкой (гаскет).

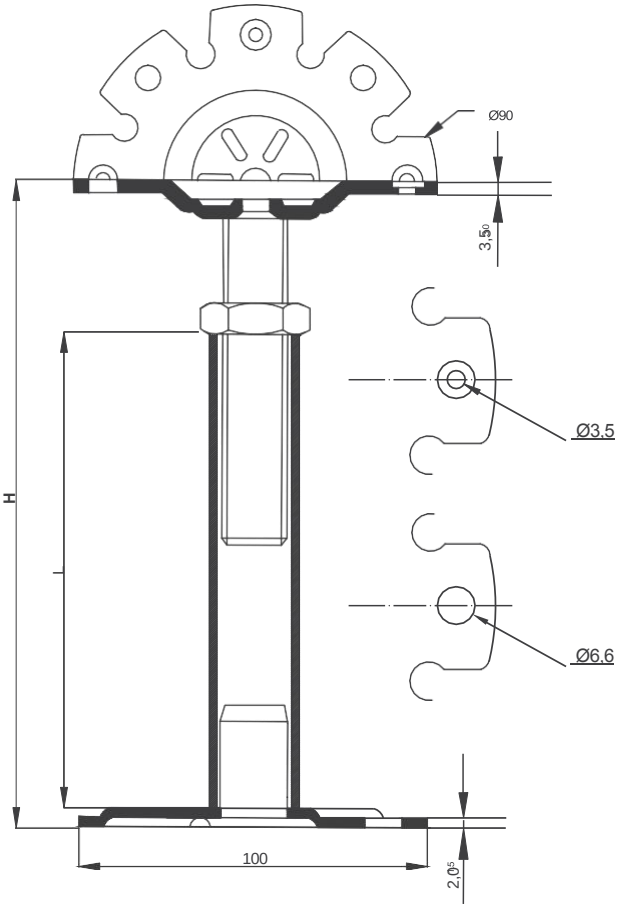

Пьедестал (мм)	Диапазон высоты	Вес (гр)
M16SH H150	120-180 мм	494
M16SH H200	160-240 мм	502
M16SH H250	210-290 мм	591
M16SH H300	260-340 мм	636
M16SH H350	310-390 мм	681
M16SH H400	360-440 мм	726
M16SH H450	410-490 мм	771
M16SH H500	460-540 мм	816